Questo libretto non autorizza l'utente ad intervenire sulle macchina ad esclusione di quanto esplicitamente descritto nel Manuale d'uso, ma consente all'utente di fornire informazioni precise all'Assistenza tecnica, al fine di ridurre i tempi di intervento.

AGS52 L (06-B)

The "Spare parts" booklet does not authorize the user to carry out work on the machine unless expressly specified in the instruction manual, but does enable him to provide accurate information to the assistance service in order to reduce downtime.

PEZZI DI RICAMBIO
SPARE PARTS LIST
ERSATZTEILLISTE
PIECES DE RECHANGE

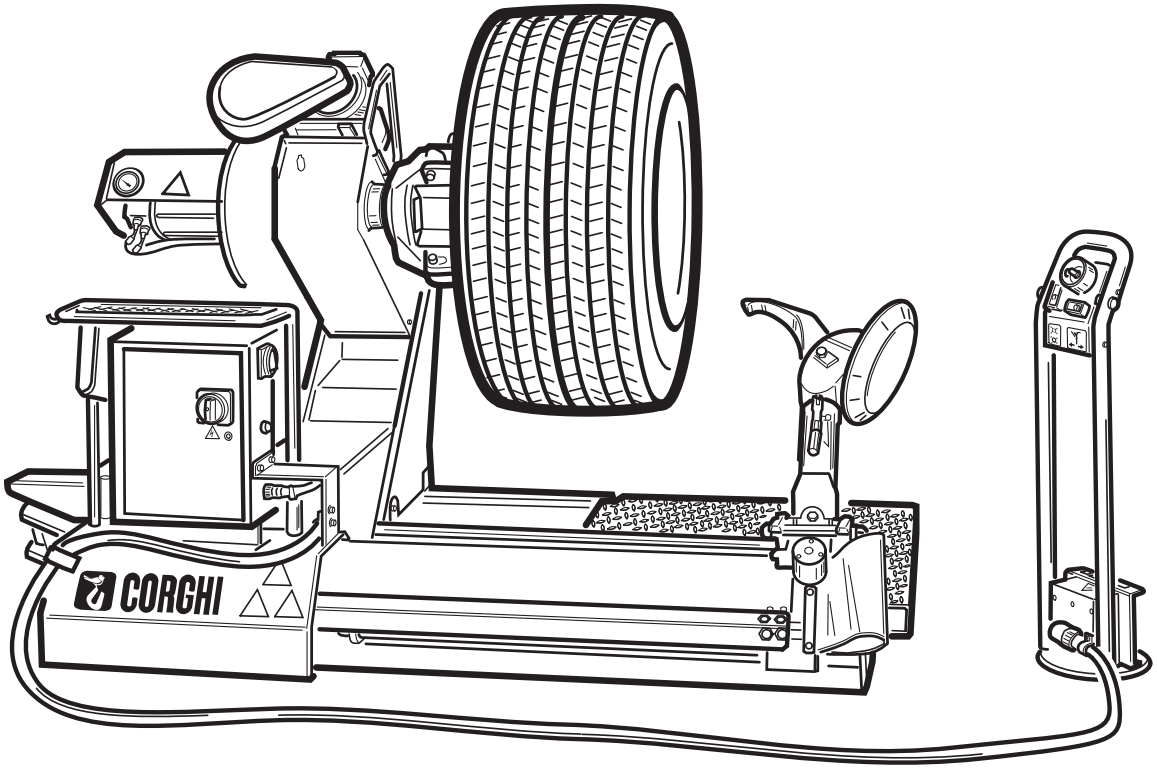

Code

4-328555B

Production from

03 / 10

Der Katalog Ersatzteile stellt keine Genehmigung zu eigenmächtigen Eingriffen dar (mit Ausnahme jener im Handbuch beschriebenen), sondern er soll den Anwender in die Lage versetzen, dem technischen Service präzise Informationen zu liefern, um die Reparaturzeiten zu verkürzen.

CORGHI

Le livret "Pièces de rechange", n'autorise pas l'utilisateur à intervenir sur les machines, sauf pour tout ce qui est clairement décrit dans le manuel d'utilisation, mais lui permet de fournir des informations précises à l'assistance technique, afin de diminuer les délais d'intervention.

I

Sul presente documento sono stati indicati in grassetto i codici che sono variati rispetto a quelli riportati nella precedente versione del 11/07

En

Codes that have changed from those given in the previous version dated 11/07 are indicated in bold type in this document

De

Die gegenüber der Vorgängerversion vom 11/07 geänderten Codes sind im vorliegenden Dokument fettgedruckt angegeben

Fr

Ce document reporte en gras les codes qui ont été modifiés par rapport à ceux reportés dans la version précédente du mois de 11/07

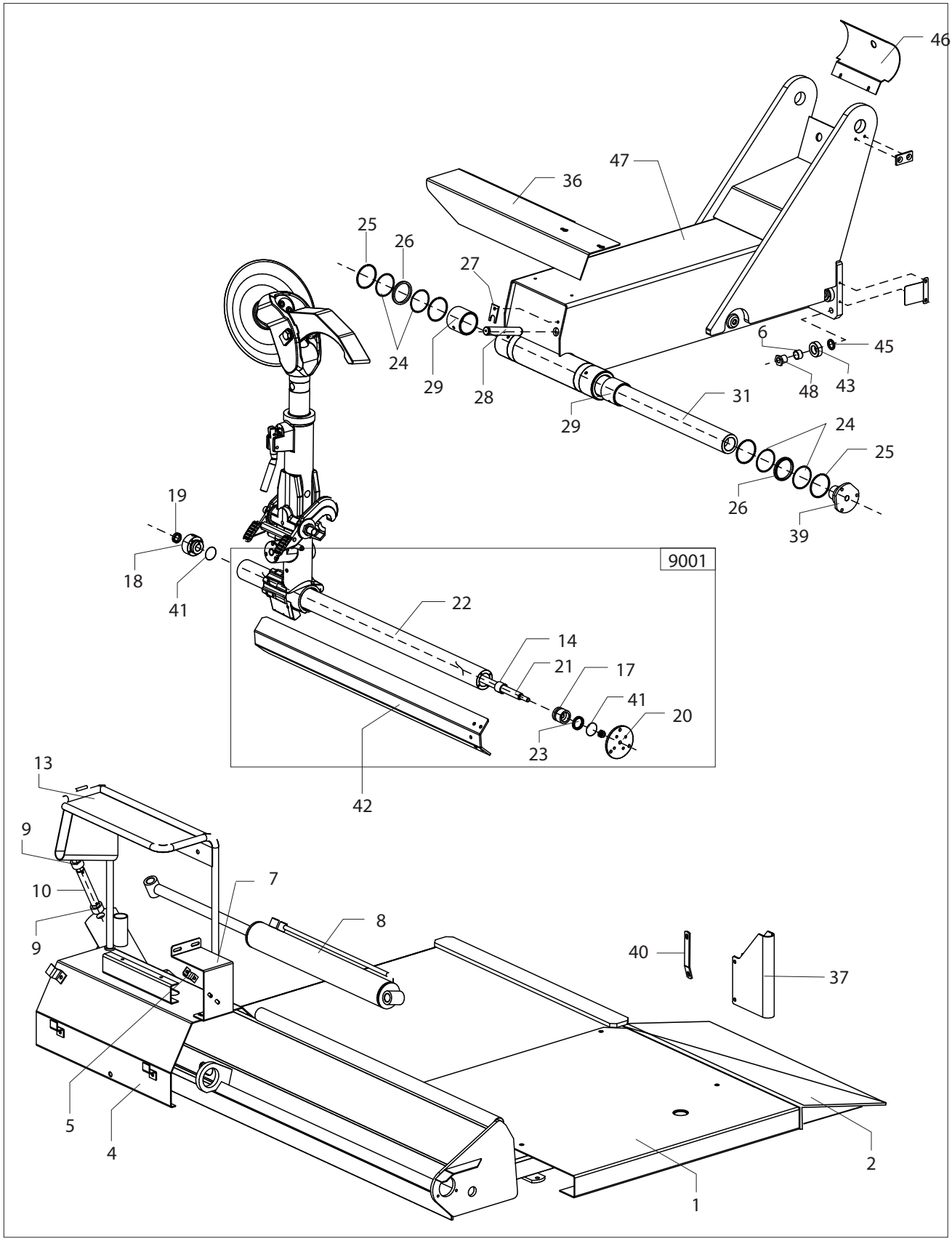
46
47
36
25
26
27
24
29
28
6
45
48
43
31
29
24
25
26
39
19
18
41
9001
22
14
21
17
41
20
23
42
13
9
10
9
7
8
40
37
5
4
2
1

0001	237497	PEDANA	PLATFORM	PLATTFORM	PLATE-FORME
0002	237494	RAMPA	RAMP	RAMPE	RAMPE
0004	235458	LAMIERA	METAL SHEET	BLECH	TOLE
0005	338372	FASCETTA	STRAP	SCHLAUCHSCHELLE	COLLIER
0006	3-00622	BOCCOLA	BUSHING	LAGER	DOUILLE
0007	334422	PERNO ROTELLA	PIN	ZAPFEN	PIVOT
0008	234451	CILINDRO LUNGO	CYLINDER	ZYLINDER	CYLINDRE
0009	317421	DISTANZIALE FORATO	SPACER		
0010	317425	SPINOTTO	GUDGEON	KOLBENBOLZEN	GOUJON
0013	334842	RETTANGOLO	RECTANGLE	RECHTECK	RECTANGLE
0018	348587	FLANGIA ANTERIORE	FLANGE	FLANSCH	FLASQUE
0019	422702	GUARNIZIONE	SEAL	DICHTUNG	JOINT
0024	319510	ROND.D.70x64x0.3	WASHER	UNTERLEGSCHEIBE	RONDELLE
0025	417822	ANELLO D.72	RING	RING	ANNEAU
0026	417823	RASCHIATORE D.70x60x5		GASKET	
0027	321834	FULCRO CILINDRO	RETAINER	ANSCHLAG	ARRET
0028	338743	BRACCIO FISSO	ARM		
0029	434310	BRONZINA	BRASS	LAGERBUCHSE	COUSSINET EN BRONZE
0031	322973	PERNO CARRELLO	PIN	ZAPFEN	PIVOT
0036	346350	PROT.CIL.CARRELLO	SHIELD	ABDECKUNG	PROTECTION
0037	346346	PROT.CARRO UT.	SHIELD	ABDECKUNG	PROTECTION
0039	322972	FLANGIA PERNO CARR.	FLANGE	FLANSCH	FLASQUE
0040	346347	PROTEZIONE ROTONDA	SHIELD	ABDECKUNG	PROTECTION
0042	261073	PROFILATO ASTUCCIO	METAL SECTION	FORMEISEN	PROFILE
0043	338753	ROTELLA D.44	WHEEL	RAEDCHEN	ROULETTE
0045	338755	RONDELLA D.22.1x30x3.5		WASHER	
0046	342409	PROTEZIONE	SHIELD	ABDECKUNG	PROTECTION
0047	5-100768	CARRELLO	TROLLEY	WAGEN	CHARIOT
0048	4-327739	PERNO RUOTE	PIN	ZAPFEN	PIVOT

9001	248588	CILINDRO D.40	CYLINDER	ZYLINDER	CYLINDRE
0014	321787	DISTANZIALE	SPACER	ABSTANDSSTUECK	ENTRETOISE
0017	321786	STANTUFFO	PISTON	KOLBEN	PISTON
0020	348586	FLANGIA POST.	FLANGE	FLANSCH	FLASQUE
0022	348585	TUBO L.1115	PIPE	ROHR	TUYAU
0021	336116	STELO	PIN	ZAPFEN	PIVOT
0023	421832	GUARNIZIONE 40x30x6	SEAL	DICHTUNG	JOINT
0041	430291	OR 31,42x2x2,62	OR		

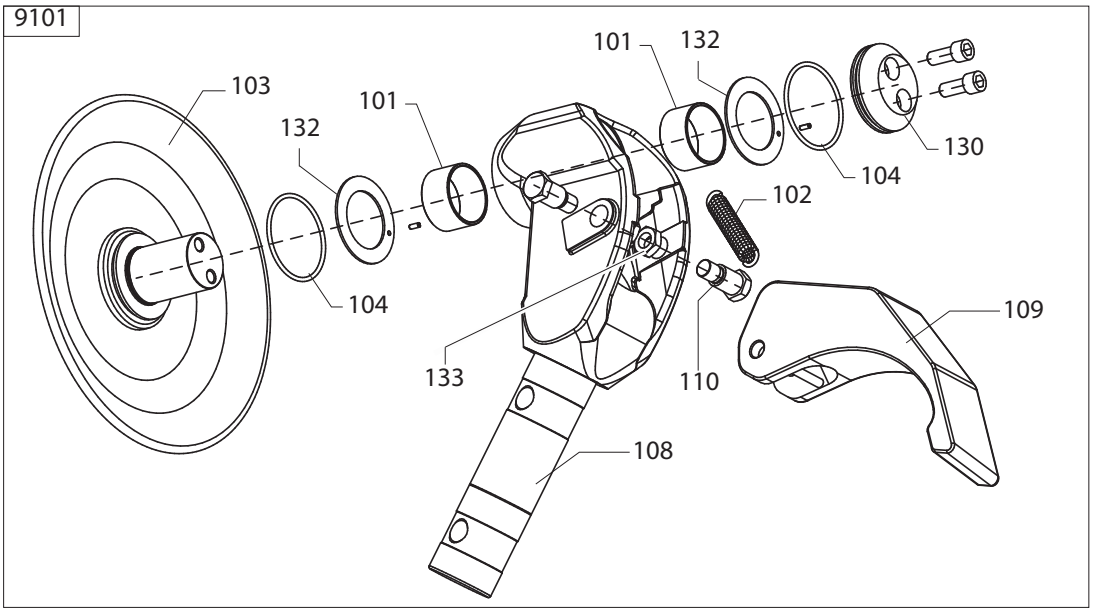
9101
101
132
103
101
132
130
104
102
104
109
133
110
108

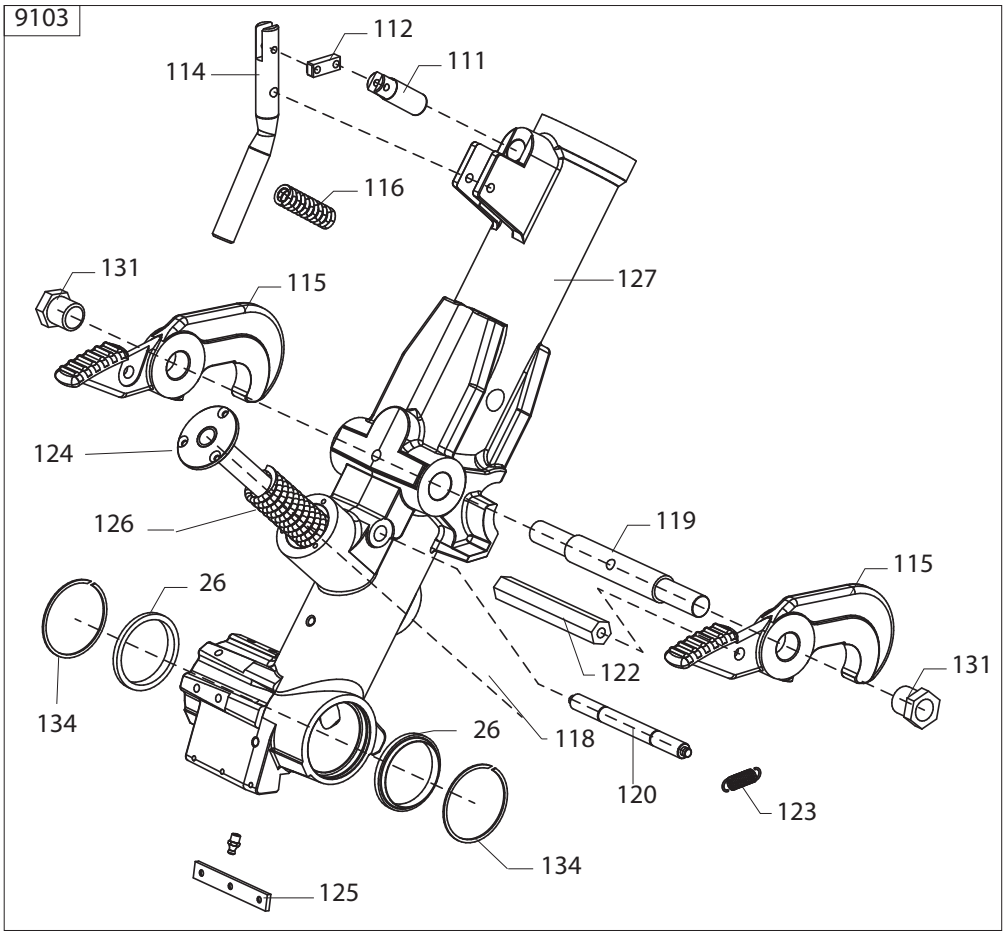
9103
112
114
111
116
131
115
127
124
126
119
115
26
122
131
134
26
118
120
123
134
125

9101	5-300321	UTENSILE	TOOL	WERKZEUG	OUTIL
0101	3-01421	BOCCOLA 50x30	BUSHING	LAGER	DOUILLE
0102	421596	MOLLA 18x65x3,5	SPRING	FEDER	RESSORT
0103	4-326400	DISCO	DISK	SCHEIBE	DISQUE
0104	85600174	OR	0R	DICHTUNG	JOINT
0108	4-327173	SUPPORTO	SUPPORT	LAGER	SUPPORT
0109	237503	UTENSILE	TOOL	WERKZEUG	OUTIL
0110	336480	FULCRO	FULCRUM	DREHPUNKT	ENTABLURE
0130	4-327271	RONDELLA DISCO	WASHER	UNTERLEGSCHEIBE	RONDELLE
0132	88910001	RONDELLA	WASHER		
0133	3-03392	DADO M16x1,5	NUT		

9103	249600	ASTUCCIO	BOX	ETUI	ETUI
0026	417823	GUARNIZIONE 70x60x5	SEAL	DICHTUNG	JOINT
0111	336467	LEVA	LEVER	HEBEL	LEVIER
0112	336469	BIELLA	TRACE	PLEUELSTANGE	BIELLE
0114	336468	MANIGLIA	HANDLE	HANDGRIFF	POIGNEE
0115	321798	CRICCHETTO universale	CRICK	SPERRKLINKE	CLIQUET
0116	436490	MOLLA D.19x62x3,5	SPRING	FEDER	RESSORT
0118	236462	FODERO PER MOLLA	SPRING SHEATH	FEDER HUELSE	FOURREAU RESSORT
0119	338295	PERNO ECCENTRICO	PIN	ZAPFEN	PIVOT
0120	338293	GANCIO MOLLA/FERMO		HOOK	
0122	338294	PERNO	PIN	ZAPFEN	PIVOT
0123	421828	MOLLA D.12x31x1,5	SPRING	FEDER	RESSORT
0124	236470	TUBO INTERNO GUIDA	PIPE	ROHR	TUYAU
0125	344893	SLITTA	SLIDE	SCHLITTEN	CHARIOT
0126	437519	MOLLA D.36x245x5,20	SPRING	FEDER	RESSORT
0127	247831	ASTUCCIO	BOX	ETUI	ETUI
0131	321790	BOCCOLA ECCENTRICA	BUSHING	LAGER	DOUILLE
0134	**461074**	**SEEGER D.70**	**SEEGER D.70**		

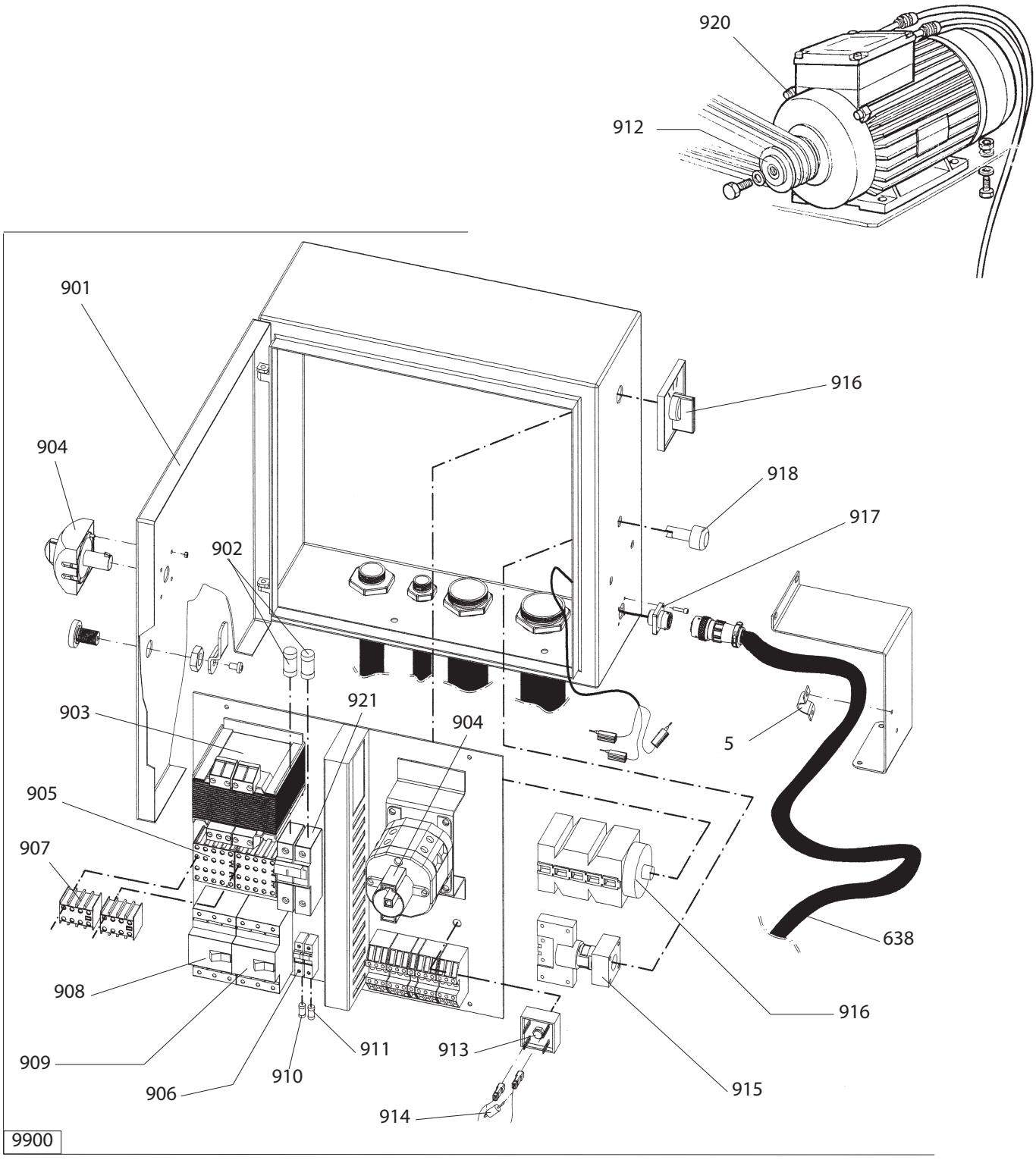
920
912
901
916
904
918
917
902
921
903
904
5
905
907
638
908
916
911
913
909
910
906
915
914
9900

		MOTORE 2V	MOTOR 2SPEED	MOTOREN	MOTEUR
0920	3-01216	230V 3ph 60Hz	220V 3ph 60Hz	220V 3ph 60Hz	220V 3ph 60Hz
0912	355892	PULEGGIA 50/60Hz	PULLEY	RIEMENSCHEIBE	POULIE

		IMPIANTO ELETTRICO	ELECTRIC SYSTEM	ELEKTRISCHE ANLAGE	INSTALL. ELECTRIQUE
9900	5-300727	230V 3ph 50-60Hz	230V 3ph 50-60Hz	230V 3ph 50-60Hz	230V 3ph 50-60Hz
0005	338372	FASCETTA	STRAP	SCHLAUCHSCHELLE	COLLIER
0638	255627	CAVO COMANDI	CABLE	KABEL	CABLE
0901	449792	CASSETTA IMP.EL.	CASE	KASTEN	CAISSE
0902	84800304	FUSIBILE 230V 2A 10x38	FUSE 230V	SICHERUNG 230V	FUSIBLE 230V
0903	84100059	TRASFORM.150VA	TRANSFORMER	TRANSFORMATOR	TRANSFORMATEUR
0904	84700041	INTERRUTTORE	SWITCH	SCHALTER	INTERRUPTEUR
0905	463915	TELERUTTORE 230V	REMOTE SWITCH 230V	FERNASCHALTER 230V	TELERUPTEUR 230V
0906	84990793	PORTAFUSIBILI 5X20	SUPPORT	LAGER	SUPPORT
0907	3-02087	MINUTERIE ELETTR.	ELECT.SMALLPART	ELEKTRISCHE KLEINTEI	COMPOSANT ELEC.
0908	84500053	TERMICA 230V 9-12A	OVERLOAD CUTOUT	UEBERKAST-SCHALTER	DISJONCTEUR
0909	84500054	TERMICA 230V 11-16A	OVERLOAD CUTOUT	UEBERKAST-SCHALTER	DISJONCTEUR
0910	84800202	FUSIBILE 2AT	FUSE	SICHERUNG	FUSIBLE
0911	84800101	FUSIBILE 1,6AT	FUSE	SICHERUNG	FUSIBLE
0913	89270036	PONTE DIODI	BRIDGE RECTIFIER	BRUECKENGLEICHRICHT.	PONT REDRESSEUR
0914	89270037	DIODO	DIODE	DIODE	DIODE
0915	84990796	PORTA LAMPADA	DIODE	DIODE	DIODE
0916	84710035	COMMUT.POLARITA'	COMMUTATOR	SCHALTER	COMMUTATEUR
0917	4-328692	CAVO INTERNO	CABLE	KABEL	CABLE
0918	84990795	LAMPADA BIANCA	LAMP	LAMPE	LAMPE
0921	84990792	PORTAFUSIBILI 10x38	SUPPORT	LAGER	SUPPORT

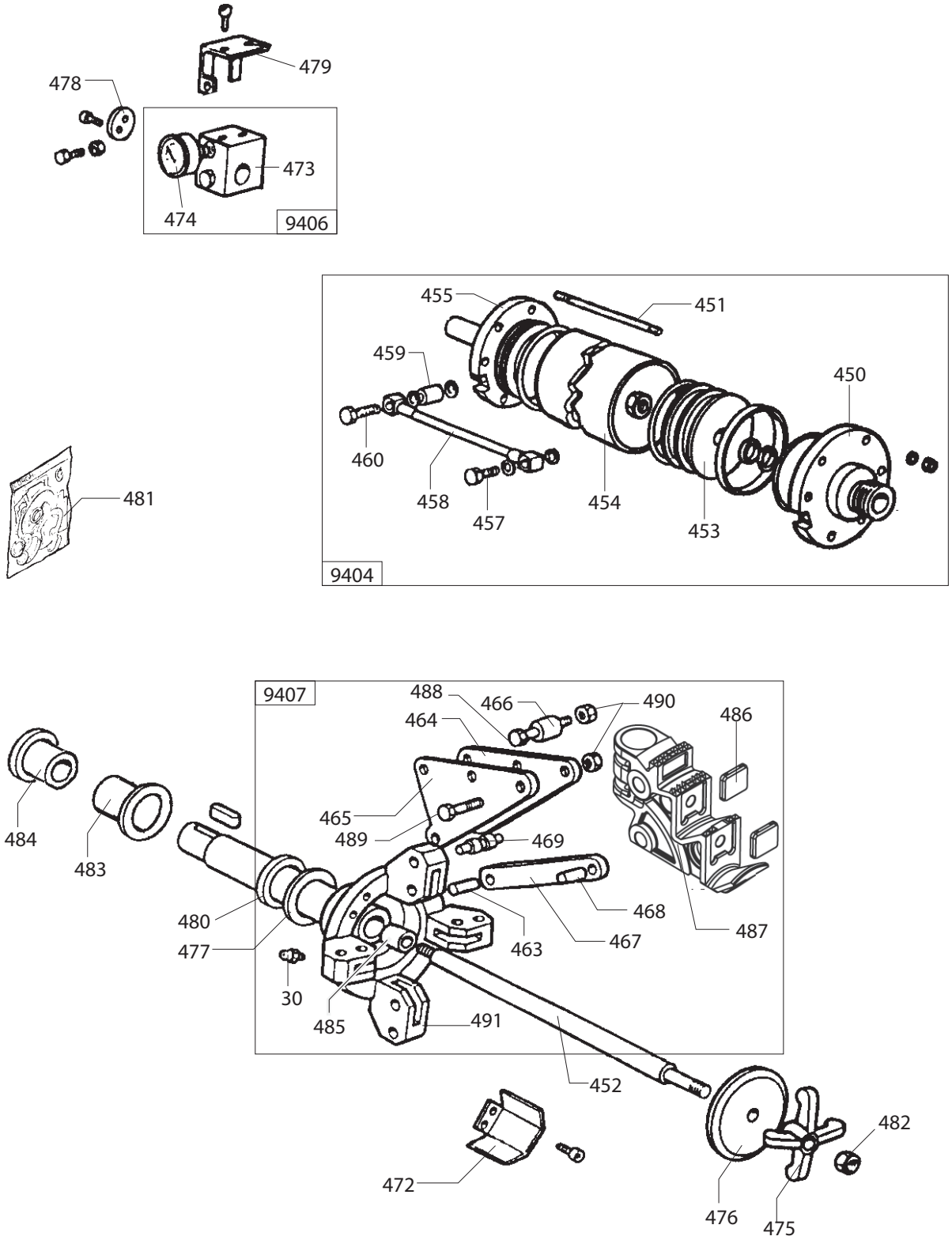
479
478
473
474
9406
455
451
459
450
460
458
457
454
453
9404
481
9407
488
466
490
486
464
465
489
469
484
483
468
480
487
477
463
467
30
485
491
452
482
472
476
475

9404	5-300417	CILINDRO	CYLINDER	ZYLINDER	CYLINDRE
0450	239118	FLANGIA ANTERIORE	FLANGE	FLANSCH	FLASQUE
0451	334204	TIRANTE M12	STAY ROD	ZUGSTANGE	TIRANT
0452	338599	STELO D.120	STEM	SCHAFT	TIGE
0453	338604	STANTUFFO	PISTON	KOLBEN	PISTON
0454	338710	CILINDRO	CYLINDER	ZYLINDER	CYLINDRE
0455	338777	FLANGIA POSTERIORE	FLANGE	FLANSCH	FLASQUE
0456	440357	TAPPO	PLUG	STOPFEN	BOUCHON
0457	322489	PERNO PERNO	PIN	ZAPFEN	PIVOT
0458	434426	TUBO 1/4 L.230	PIPE	ROHR	TUYAU
0459	335283	PROLUNGA TUBO	EXTENSION CORD	VERLAENGERUNG	RALLONGE
0460	335284	VITE FORATA 1/8	SCREW	SCHRAUBE	VIS

9406	239596	DISTRIBUTORE	DISTRIBUTOR	VERTEILER	DISTRIBUTEUR
0473	440387	DISTRIBUTORE	DISTRIBUTOR	VERTEILER	DISTRIBUTEUR
0474	3-00491	MANOMETRO D.63	PRESSURE GAUGE	DRUCKMESSER	MANOMETRE

9407	5-300330	AUTOCENTRANTE	TURNTABLE	SPANNFUTTER	PLATEAU AUTOCENT:
0030	429406	INGRASSATORE M6	LUBRICATOR	SCHMIERNIPPEL	GRAISSEUR
0491	**5-100600**	**MANDRINO**	**SPINDLE**	**SPINDEL**	**MANDRIN**
0463	321564	SPINOTTO	GUDGEON	KOLBENBOLZEN	GOUJON
0464	4-327972	PIASTRA dx	SLAB	PLATTE	PLAQUE
0465	4-327971	PIASTRA sx	SLAB	PLATTE	PLAQUE
0466	4-327973	DISTANZIALE PIASTRE	SPACER	ABSTANDSSTUECK	ENTRETOISE
0467	334163	BIELLA	TRACE	PLEUELSTANGE	BIELLE
0468	334164	SPINOTTO	GUDGEON	KOLBENBOLZEN	GOUJON
0469	334170	RULLO SCANALATO	ROLLER	WALZE	ROULEAU
0486	435441	TASSELLO	BLOCK	EINSATZSTUECK	TAMPON
0487	4-326301	GRIFFA	JAW	BACKE	MORS

0472	341289	CARTER	CASING	GEHAUSE	CARTER
0475	338600	CROCE	CROSS	KREUZ	CROIX
0476	338601	DISCO	DISK	SCHEIBE	DISQUE
0477	4-327054	ANELLO DISTANZIALE	RING	RING	ANNEAU
0478	338778	ROND.FLANGIA POST.	WASHER	UNTERLEGSCHEIBE	RONDELLE
0479	339538	FERMO RACC. GIREV.	RETAINER	ANSCHLAG	ARRET
0480	354976	ROND. D.118x100x1	WASHER	UNTERLEGSCHEIBE	RONDELLE
0481	242012	KIT GUARNIZIONI	SEALS KIT	DICHTUNGSATZ	KIT JOINTS
0482	2-91674	DADO BASSO M22x1,5	NUT	MUTTER	ECROU
0483	355175	BRONZ.D.118x100x65	BRASS	LAGERBUCHSE	COUSSINET EN BRONZE
0484	453344	BRONZ.CON BATTUTA	BRASS	LAGERBUCHSE	COUSSINET EN BRONZE
0485	438592	BRONZ. D.55x40x30	BRASS	LAGERBUCHSE	COUSSINET EN BRONZE
0488	**4-326543**	**VITE M16x95**	**SCREW**		
0489	**4-326544**	**VITE M16x95 SPECIALE**		**SCREW**	
0490	**422696**	**DADO M16**	**NUT**		

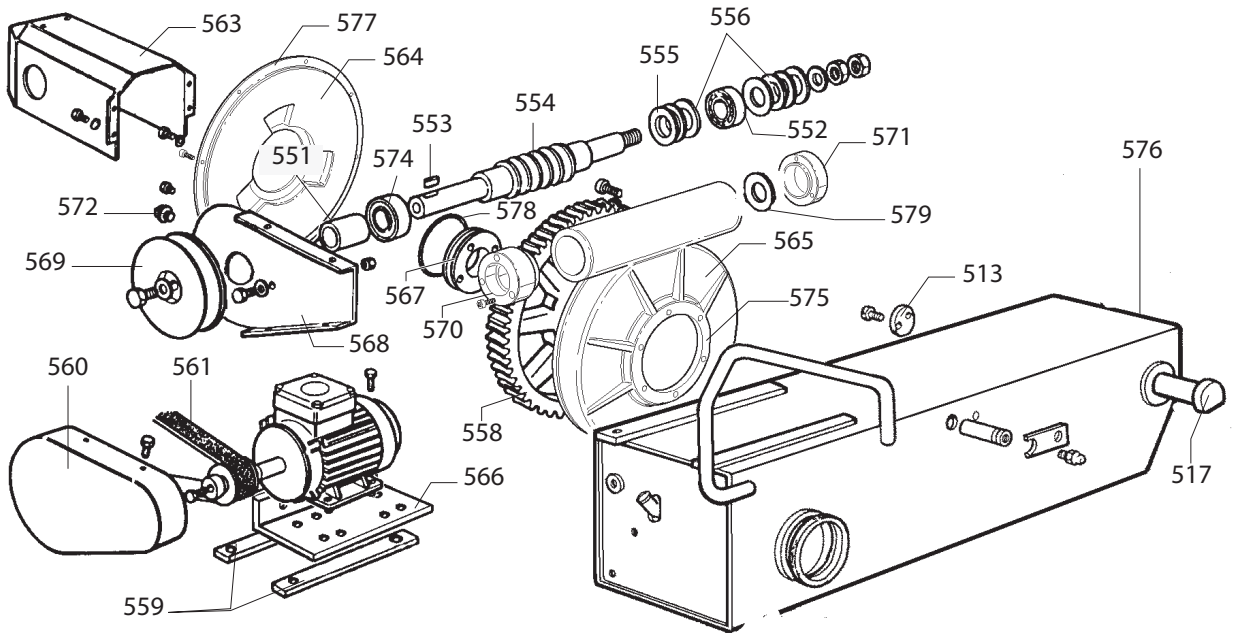
563
577
564
556
555
554
553
552
571
576
551
574
572
578
579
569
565
567
513
575
570
568
560
561
558
566
517
559

0513	341681	RONDELLA PERNO INC.	WASHER	UNTERLEGSCHEIBE	RONDELLE
0517	341680	PERNO INCERN.	PIN	ZAPFEN	PIVOT
0551	354881	BOCCOLA DISTANZ.	BUSHING	LAGER	DOUILLE
0552	2-01034	CUSCINETTO 25x52x15	BEARING	LAGER	ROULEMENT
0553	2-00716	LINGUETTA 8x7x30	TANG	FEDERKEIL	LANGUETTE
0554	**5-327657**	**KIT VITE SENZA FINE**		**SCREW**	
0555	317281	RONDELLA D.40x52x3	WASHER	UNTERLEGSCHEIBE	RONDELLE
0556	2-01035	CUSCINETTO D.25x47x15	BEARING	LAGER	ROULEMENT
0558	341541	RUOTA	WHEEL	RAD	ROUE
0559	346852	SUPPORTO MOTORE	SUPPORT	LAGER	SUPPORT
0560	455891	CARTER CINGHIE	CASING	GEHAUSE	CARTER
0561	3-00578	CINGHIA 60Hz	BELT		
0563	253346	CARTER CILINDRO	CASING	GEHAUSE	CARTER
0564	354213	COPERCHIO RIDUTT.	LID	DECKEL	COUVERCLE
0565	354212	SCATOLA RIDUTT.	BOX	SCHACHTEL	BOITE
0566	34355937	FLANGIA ATT.MOTORE	FLANGE	FLANSCH	FLASQUE
0567	353343	FLANGIA BLOCC.RUOTA	ELICOIDALE	FLANGE	
0568	353245	CARTER CINGHIA INF.	CASING	GEHAUSE	CARTER
0569	355896	PULEGGIA 60Hz	PULLEY	RIEMENSCHEIBE	POULIE
0570	354876	FLANGIA ATT.CARTER	FLANGE	FLANSCH	FLASQUE
0571	354875	FLANGIA ASSA VITE	FLANGE	FLANSCH	FLASQUE
0572	447643	INDICATORE LIV.OLIO	STATUS LIGHT	ANZEIGER	INDICATEUR
0574	2-02213	CUSCINETTO D.25x62x17		BEARING	
0575	358951	GUARNIZIONE RID/BRACCIO		SEAL	
0576	**5-300673**	**BRACCIO+BRONZINE**		**ARM**	
0577	454882	ANELLO D.380,59x3,53	RING	RING	ANNEAU
0578	**453350**	**ANELLO DI TENUTA**		**RING**	
0579	**4-329212**	**GUARNIZIONE 76x63x2**		**SEAL**	

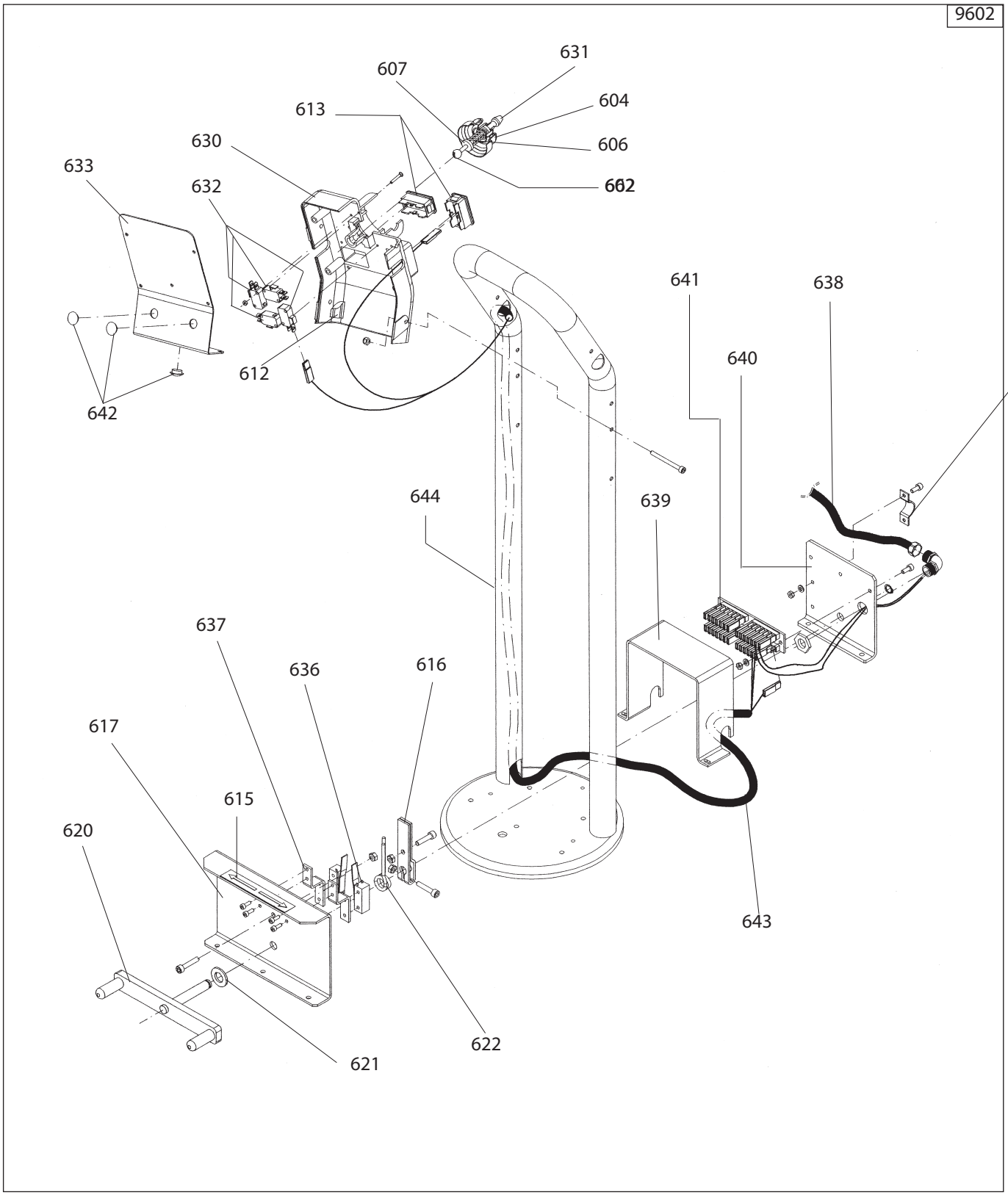
9602
631
607
604
613
606
630
633
632
602
641
638
5
640
612
642
644
639
637
636
616
617
615
620
643
622
621

9602	5-100769	MANIPOLATORE CPL.	MANIPULATOR	MANIPULATOR	MANIPULATEUR
0602	339000	LEVA COMANDO	LEVER	HEBEL	LEVIER
0604	435301	PROTEZIONE MANIP.	SHIELD	ABDECKUNG	PROTECTION
0606	439697	MOLLA D.10,2x38x0.9	SPRING	FEDER	RESSORT
0607	339002	GUIDA LEVA COMANDO	GUIDE	FUEHRUNG	GLISSIERE
0612	441518	PROTEZIONE CAVI	SHIELD	ABDECKUNG	PROTECTION
0613	439569	INTERRUTTORE BIP.6 CONTATTI		SWITCH	
0615	421502	TARGHETTA	DATA PLATE	TYPENSCHILD	PLAQUETTE
0616	317491	LEVA COMANDO MICRO	LEVER	HEBEL	LEVIER
0617	355787	CARTER PEDALE	CASING	GEHAUSE	CARTER
0620	217479	PEDALE	PEDAL	PEDAL	PEDALE
0621	325050	DISTANZIALE	SPACER	ABSTANDSSTUECK	ENTRETOISE
0622	401270	MOLLA INTERRUTTORE	SPRING	FEDER	RESSORT
0630	255791	SUPPORTO INTERRUTT.	SUPPORT	LAGER	SUPPORT
0631	355781	POMOLO	KNOB	BALLENGRIFF	POMMEAU
0632	454405	MICRO 16A+FASTON	MICROSWITCH	MIKROSCHALTER	MICROINTERRUPTEUR
0633	355779	COPERCHIO INTERRUT.	LID	DECKEL	COUVERCLE
0636	440874	MICRO 16A+FASTON+LINGUETTA		MICROSWITCH	
0637	355786	STAFFA PORTAMICRO	BRACKET	KLAUE	ETRIER
0638	255627	CAVO COMANDI	CABLE	KABEL	CABLE
0639	355788	CARTER PEDALIERA	CASING	GEHAUSE	CARTER
0640	355799	SUPPORTO GHIERA	SUPPORT	LAGER	SUPPORT
0641	455626	SCHEDA ELETTRONICA	P.C. BOARD	ELEKTR. PLATINE	FICHE ELECTR.
0642	456036	TAPPO D.25	PLUG	STOPFEN	BOUCHON
0643	255628	CAVO 10POLI F/F L.1200		CAVLE	
0644	**4-326251**	**PEDALIERA**	**PEDAL**		
0005	338372	FASCETTA	STRAP	SCHLAUCHSCHELLE	COLLIER

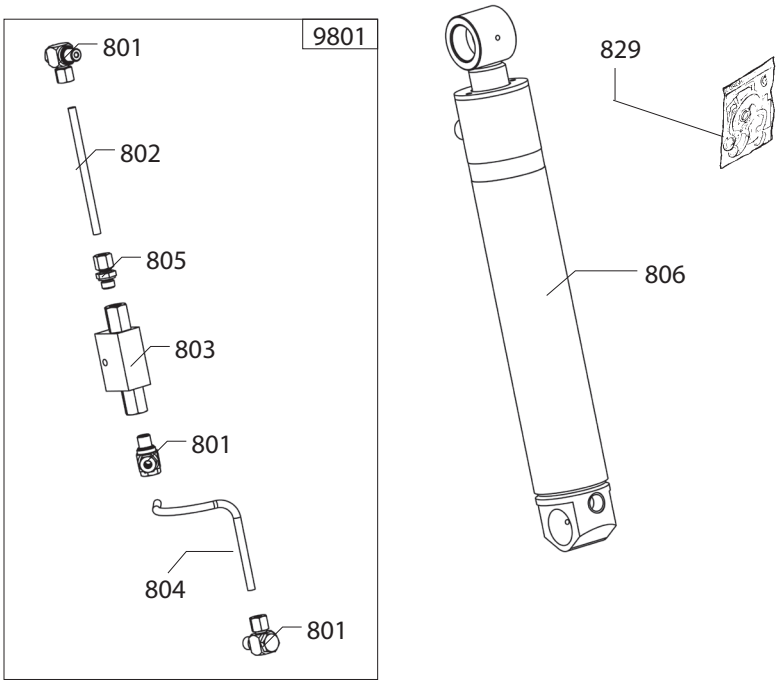
9801
801
802
805
803
801
804
801
829
806

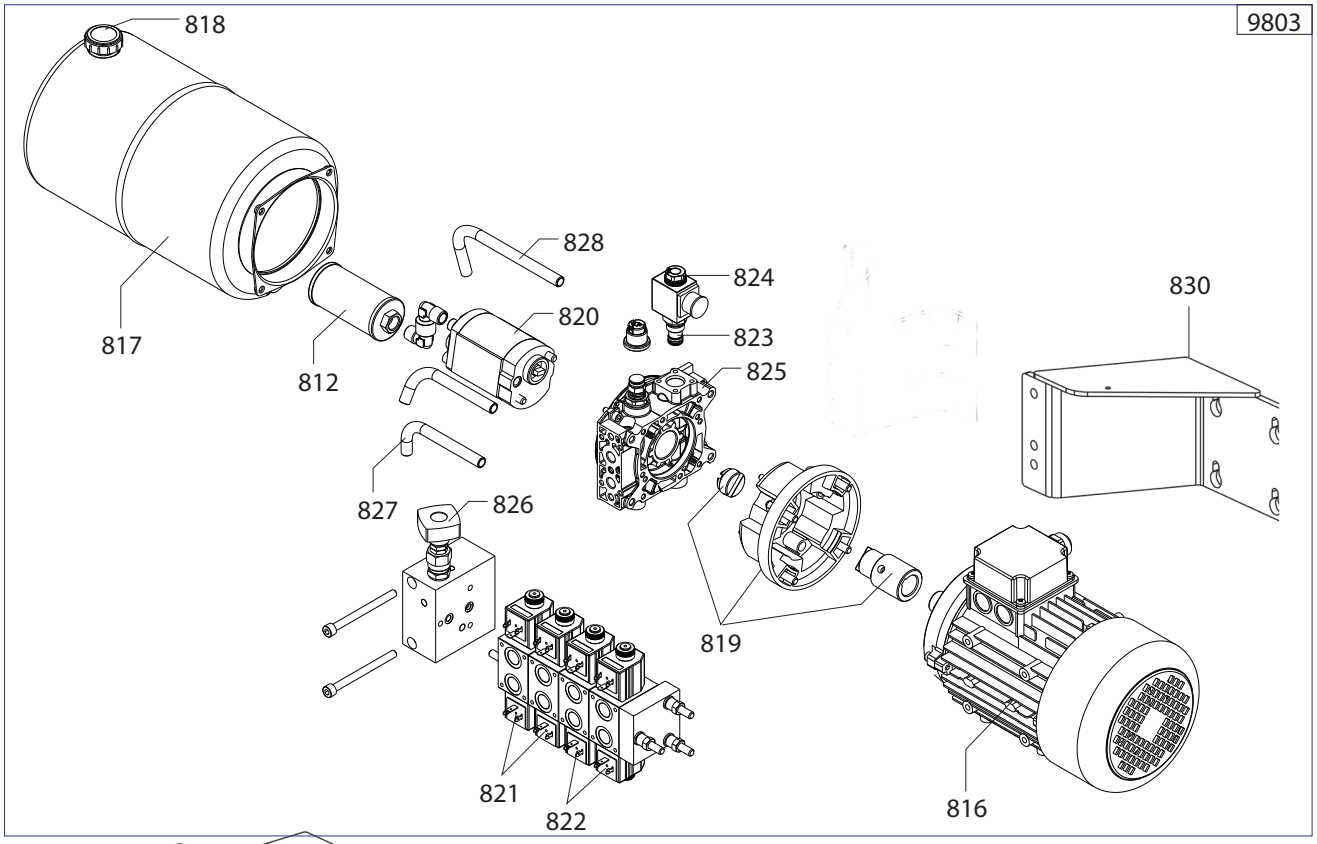
9803
818
817
812
828
820
824
823
825
830
827
826
819
821
822
816

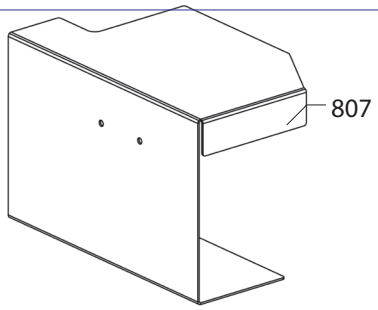
807

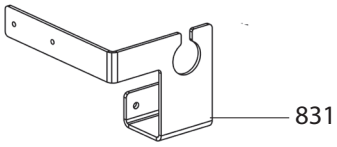
831

9801	5-100770	VALVOLA PILOTATA CPL VALVE		VENTIL	VANNE
0801	86200066	RACCORDO 1/4 -8 TN111ORIENTABILE		CONNECTOR	
0802	4-326971	TUBO D.8 SUPERIORE	PIPE	ROHR	TUYAU
0803	462559	VALVOLA PILOTATA DOPPIA		VALVE	
0804	4-326972	TUBO D.8 INFERIORE	PIPE	ROHR	TUYAU
0805	86200142	RACCORDO 1/4	CONNECTOR	ANSCHLUSS	RACCORD
0806	4-326641	CILINDRO D.70 ALZABRACCIO		CYLINDER	
0807	4-327619	CARTER	CASING	GEHAUSE	CARTER
0829	242013	KIT GUARNIZIONI CIL.D.70		SEALS KIT	

230V 60HZ					
9803	5-300488	CENTRALINA	POWER PACK	STEUERGERAET	UNITE DE CONTROLE
0812	451493	FILTRO OLIO 3/8	FILTER	FILTER	FILTRE
0816	430651	MOTORE 1,5KW 60HZ	MOTOR	MOTOR	MOTEUR
0817	458086	SERBATOIO 8LT	TANK	TANK	RESERVOIR
0818	449976	TAPPO DI CARICO	PLUG	STOPFEN	BOUCHON
0819	86990349	KIT TRASCINAMENTO	MOTOR KIT		KIT MOTEUR
0820	86990342	POMPA 60HZ	PUMP	PUMPE	POMPE
0821	86990340	DISTRIBUTORE	DISTRIBUTOR	VERTEILER	DISTRIBUTEUR
0822	86990341	DISTRIBUTORE	DISTRIBUTOR	VERTEILER	DISTRIBUTEUR
0823	86990336	VALVOLA A CARTUCCIA	VALVE	VENTIL	VANNE
0824	86990346	BOBINA 24V	COIL	SPULE	BOBINE
0825	86990334	COLLETTORE	BLOCK	BLOCK	BLOC
0826	86990350	VALVOLA DI MAX	VALVE	VENTIL	VANNE
0827	86990347	TUBO DI SCARICO	PIPE	ROHR	TUYAU
0828	86990348	TUBO DI SCARICO	PIPE	ROHR	TUYAU
0830	**4-326963**	**STAFFA ATT.CENTRALINA**		**BRACKET**	

0831	**4-327617**	**SUPPORTO**	**SUPPORT**

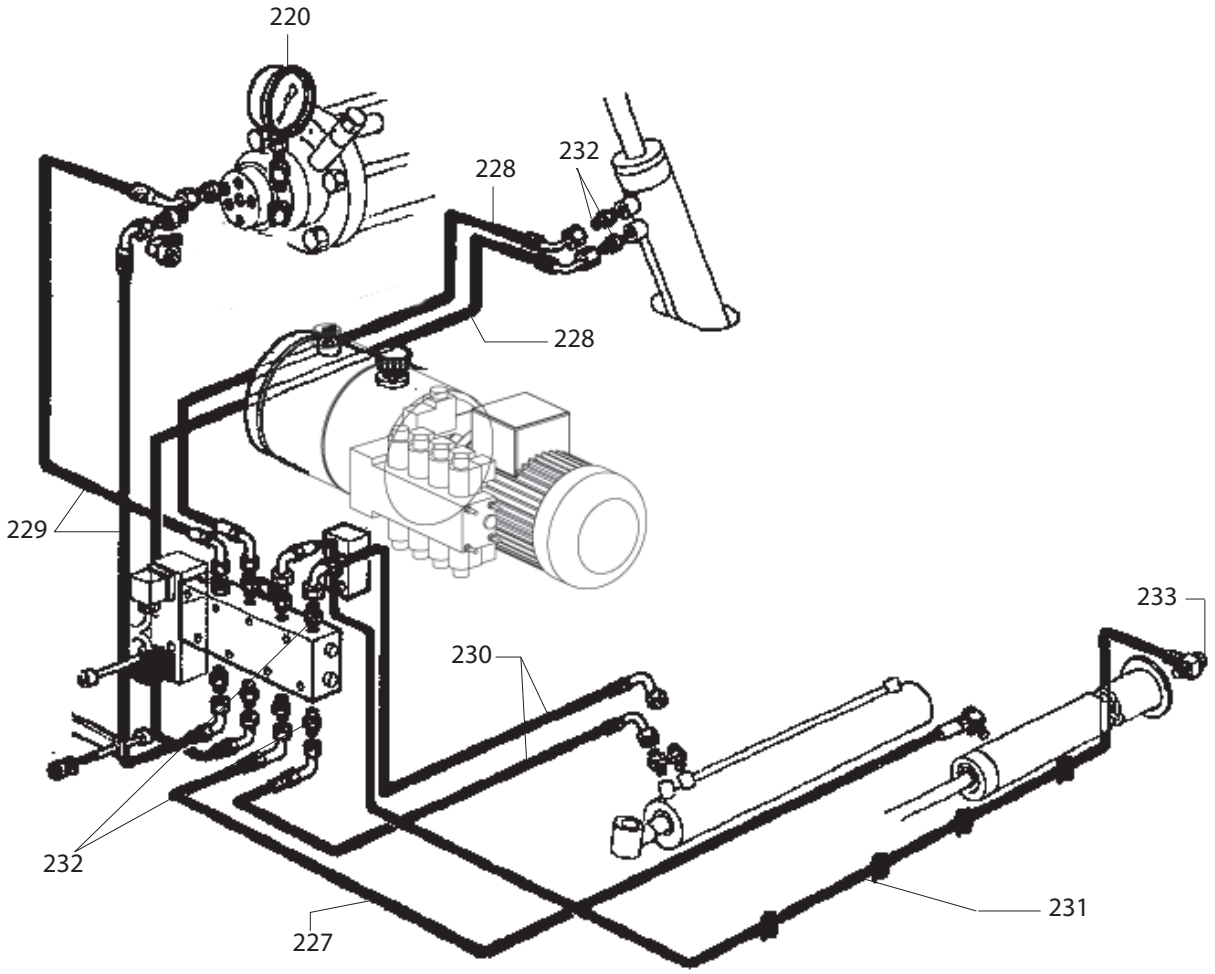

0220	3-00491	MANOMETRO D.63 1/4 0-250 BAR/PSI		PRESSURE GAUGE	
0227	4-328368	TUBO TRASL.SX UT.	PIPE	ROHR	TUYAU
0228	4-328369	TUBO CIL.BR.MOBILE	PIPE	ROHR	TUYAU
0229	4-328370	TUBO CIL.AUTOCENTR.	PIPE	ROHR	TUYAU
0230	4-328366	TUBO TRASL.CARRELLO	PIPE	ROHR	TUYAU
0231	4-328367	TUBO TRASL.DX UT.	PIPE	ROHR	TUYAU
0232	417627	RACCORDO 1/4 G.	CONNECTOR		
0233	**335284**	**VITE IDR. 1/8**	**SCREW 1/8**		

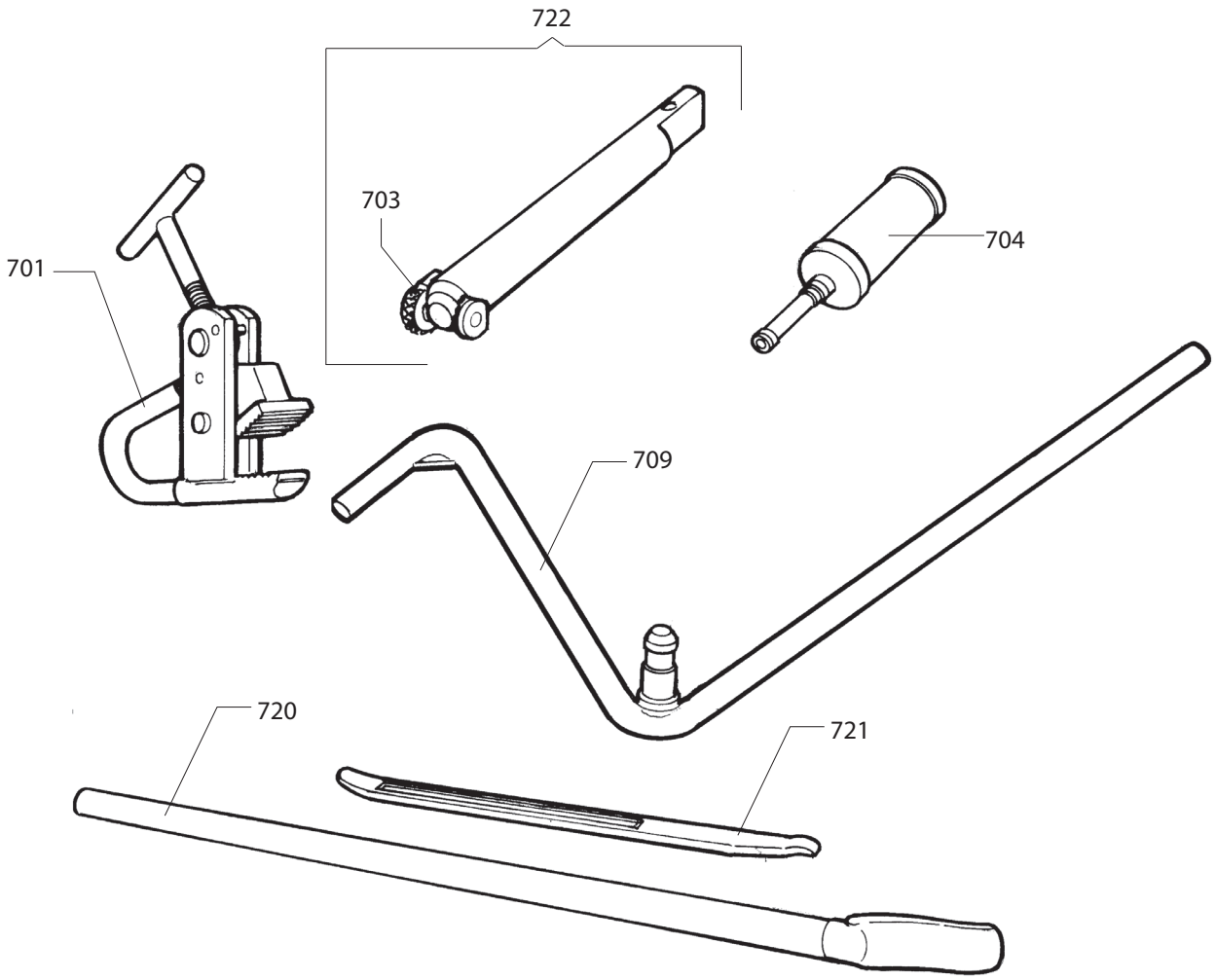

0701	219244	PINZA	PLIERS	ZANGE	PINCE
0703	418785	FERMO	RETAINER	ANSCHLAG	ARRET
0704	435443	INGRASSATORE	LUBRICATOR	SCHMIERNIPPEL	GRAISSEUR
0709	217617	LEVA	LEVER	HEBEL	LEVIER
0720	236906	LEVA	LEVER	HEBEL	LEVIER
0721	426388	LEVA	LEVER	HEBEL	LEVIER
0722	5-300329	PROLUNGA	EXTENSION CORD	VERLAENGERUNG	RALLONGE

COMIM - Cod. 4-328555B - 0310.

Il disegno è realizzato con tutti i particolari ma solo quelli codificati sono forniti come ricambi. L'Azienda si riserva la facoltà di apportare modifiche senza preavviso.

CORGHI

Via per Carpi, n°9 - 42015 Correggio (RE) ITALY
Tel. 0522 639 111 - Telefax 0522 639 150
info@corghi.com - www.corghi.com

The drawing shows all parts but only the coded parts are supplied as spares. The Company reserves the right to make modifications without prior notice.